DOUCHES ET LAVEUR D'YEUX DE SÉCURITÉ ET ÉQUIPEMENTS DE PREMIERS SECOURS

CHAPITRE 8

Série DL

Série DL

Série DL

Série DL

Série 19

© TRIONYX se réserve le droit de modifier les caractéristiques techniques sans préavis. Édition Juillet 2021

DOUCHES ET LAVEURS D'YEUX DE SÉCURITÉ ET ÉQUIPEMENT DE PREMIERS SECOURS

GÉNÉRALITÉ

Pour la sécurité des personnes, les douches et laveurs d'yeux de sécurité sont indispensables dans les locaux où des risques de projection de produits dangereux existent. Ils sont donc recommandés dans les :

- industrie chimique et pharmaceutique,
- industrie agroalimentaire et automobile,
- laboratoires de chimie, de pétrochimie et de biochimies,
- les ateliers municipaux, les garages et les imprimeries,
- les universités, lycées et collèges,
- les hôpitaux et les cliniques,
- les stations d'épuration et les piscines...

Équipements de premier secours, les douches et laveurs d'yeux doivent être installés à proximité des zones de danger. Leur accès doit être aisé et signalé clairement.

NORMALISATION

Code du travail :
Conformément à l'article R. 4224-14 du Code du Travail, les lieux de travail doivent être équipés d'un matériel de premier secours adapté à la nature des risques et facilement accessibles.

ISO 3864 :
Cette norme concerne la signalétique du matériel. Elle est reprise au niveau européen par la directive 92/58/CEE et au niveau national par la norme NF X08.003. Tous nos matériels de premier secours sont fournis avec des pictogrammes conformes à ces normes.

NORME FRANÇAISE NF X 15-221 :
Cette norme s'applique aux douches pour le corps, raccordées au réseau d'eau et utilisées sur les sites industriels et lieux autres que les laboratoires. Les exigences de cette norme reprennent celles de la norme européenne EN 15154-1 (voir ci-dessous).

NORME EUROPÉENNE EN 15154-1 :
Cette norme s'applique aux douches pour le corps, raccordées au réseau d'eau
dans les laboratoires. Les principales exigences de cette norme sont :

- La zone d'efficacité de la distribution d'eau, à une distance de 700mm sous la pomme de douche, doit suivre le schéma suivant : 95% de l'eau délivrée doit se trouver dans un cercle de 800mm de diamètre; 50% (± 10%) l'eau doit tomber dans un rayon de 400mm de diamètre.
- Le débit de l'eau doit être constant et de 60 L/min au minimum.
- La douche doit pouvoir fournir de l'eau pendant une durée minimale de 15 minutes.
- La vélocité de l'eau doit être suffisamment faible afin de ne pas blesser l'utilisateur.
- La hauteur sous la tête de douche doit se trouver à une distance de 2200 ± 100 mm par rapport au niveau du sol.
- Le robinet d'ouverture en alimentation d'eau ne doit pas se refermer automatiquement.
- Le fabriquant doit fournir le matériel avec une notice d'installation, de fonctionnement et de maintenance.
- La douche doit être fournie avec une signalétique normalisée (voir ci- contre).

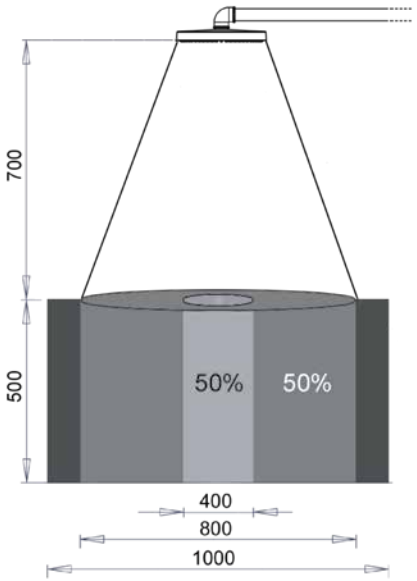

DOMAINES COUVERTS PAR LES NORMES NF X 15-221 et EN 15154-1 :

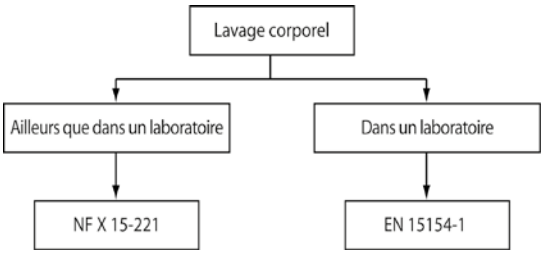

© TRIONYX se réserve le droit de modifier les caractéristiques techniques sans préavis. Édition Juillet 2021

NORME EUROPEENNE EN 15154-2 :
Cette norme s'applique aux laveurs d'yeux raccordés au réseau d'eau. Les principales exigences de cette norme sont :

- le débit de l'eau doit être constant et de 6 l/min au minimum,
- le laveur d'yeux doit pouvoir fournir de l'eau pendant une durée minimale de 15 minutes,
- la vélocité de l'eau doit être suffisamment faible afin de ne pas blesser l'utilisateur,
- la hauteur de l'eau jaillissant des gicleurs doit-être comprise entre 100 et 300mm,
- les gicleurs doivent se trouver à une distance de 1000 (± 200 mm) par rapport au niveau du sol,
- le robinet d'ouverture en alimentation d'eau ne doit pas se refermer automatiquement,
- le fabriquant doit fournir le matériel avec une notice d'installation, de fonctionnement et de maintenance,
- le laveur d'yeux doit être fourni avec une signalétique normalisée (voir ci-dessous).

Température de l'eau :
Pour le confort, et afin de ne pas aggraver les lésions de la personne accidentée, les normes EN 15154-1 et EN 15154-2 recommandent l'utilisation d'une eau comprise entre 15°C et 37°C, la norme NF X 15-221, entre 15°C et 25°C Nous vous conseillons donc la mise en place d'un mitigeur thermostatique (en option, voir ci-dessous).

CHOISISSEZ LA SOLUTION ADAPTÉE AUX RISQUES ENCOURUS

Risques		Solution de premier secours à mettre en oeuvre	Normes
Projection au niveau du corps	Fixes	Douche de sécurité sur réseau d'eau	EN 15154-1 NF X 15-221
	Itinérants	Douchette portative autonome	R.4224-14
Projection au niveau du visage et des yeux	Fixes	Laveur d'yeux de sécurité sur réseau d'eau	EN 15154-2
	Itinérants	Laveur d'yeux autonome	R.4224-14
Projection à la fois au niveau du corps, du visage et des yeux	Fixes	Douche de sécurité et Laveur d'yeux de sécurité, ou Combiné Douche et Laveur d'yeux	EN 15154-1 NF X 15-221 EN 15154-2
	Itinérants	Douchette portative autonome et laveur d'yeux autonome	R.4224-14

INSTALLATION

Il est recommandé d'installer les équipements de premiers secours à proximité de la zone de danger. Ils doivent être facilement accessibles (moins de 10 secondes de parcours ou à 30 mètres) et dégagés de tout obstacle.
Ils doivent être clairement identifiés et l'ensemble du personnel pouvant être amené à utiliser ce type de matériel doit recevoir une formation adaptée. Enfin, il y a lieu de faire fonctionner le matériel relié au réseau d'eau, au minimum, une fois par semaine.

OPTIONS

MitigeurS thermostatiquES (MCL-MTD)
- Pour les laveurs d'yeux : référence MCL
- Pour les douches et les combinés douche et laveur d'yeux : référence MTD.

▲ MTD

▲ KITCC2

▲ MCL

KIT CÂBLE CHAUFFANT (KITCC2)

Afin de palier au risque de gel nous vous recommandons un câble chauffant permettant qu'à partir de -1°C, l'eau contenue en amont dans votre tuyau ne gèle pas. Ce système peut être utilisé sur n'importe quel modèle de douche ou de laveur d'yeux.

Comprend : 1 mètre de câble chauffant ; 1 kit d'alimentation électrique ; 1 boîtier de mise hors gel.

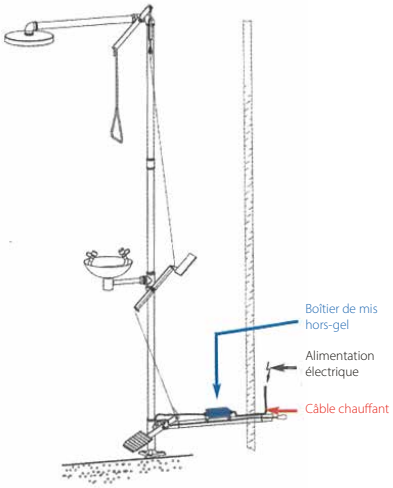

© TRIONYX se réserve le droit de modifier les caractéristiques techniques sans préavis. Édition Juillet 2021

EN 15154-1 | EN 15154-2 | NFX 15-221

FABRICATION FRANÇAISE

COMBINÉS DOUCHES ET LAVEURS D'YEUX

◀ DLP64
Modèle hors gel

▲ DLI63
Modèle incongelable

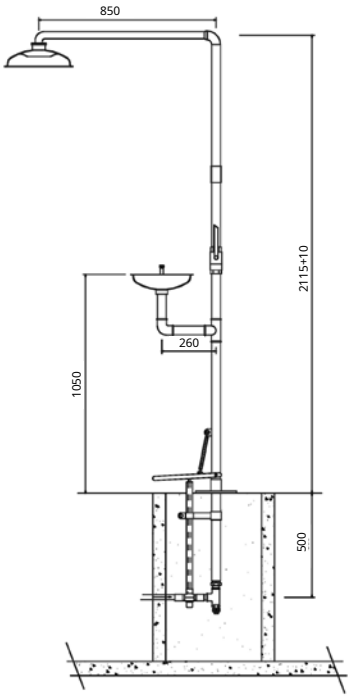

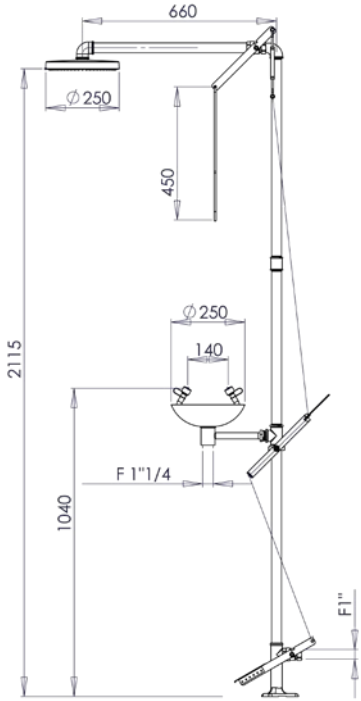

Réf.	Usage	Com-mande	Fixation	Vasque	Pomme	Tuyauterie	Alimen-tation	Éva-cuation	Débit (L/mn)		Poids (kg)	EN 15154-1	EN 15154-2	NFX 15-221
									Laveur d'yeux	Douche				
DLP64	Intérieur et extérieur[1]	Manuelle ou au pied	Au sol	Inox + peinture époxy verte RAL 6032	ABS vert RAL 6032	Acier galvanisé + peinture époxy grise RAL 7040	F1"	F 1 ¼"	11,5	90	14	oui	oui	oui
DLI63	Extérieur	Manuelle et au pied	Au sol	ABS vert RAL 6029	ABS vert RAL 6029	Acier galvanisé + peinture époxy verte RAL 6029	F1"	F 1 ¼"	11.5	75	24	oui	oui	oui

[1]Kit câble chauffant recommandé

© TRIONYX se réserve le droit de modifier les caractéristiques techniques sans préavis. Édition Juillet 2021

EN 15154-1 | EN 15154-2 | NFX 15-221

COMBINÉS DOUCHES ET LAVEURS D'YEUX

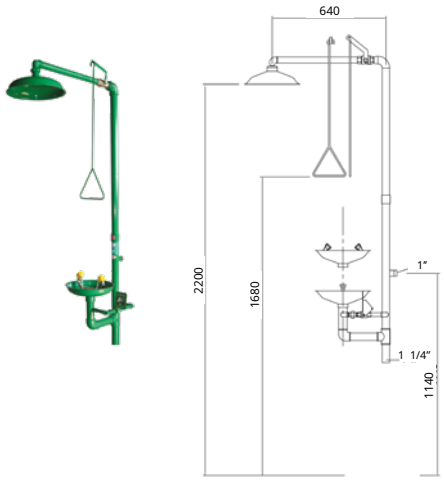

▲ DLV43

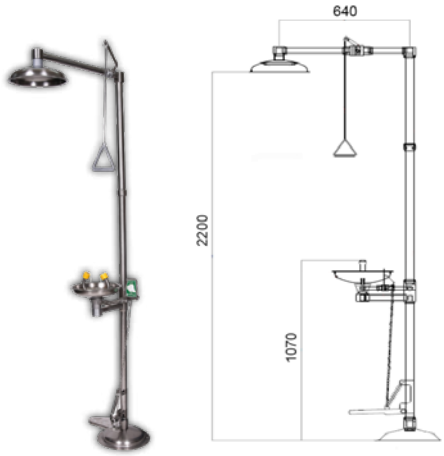

▲ DLP62

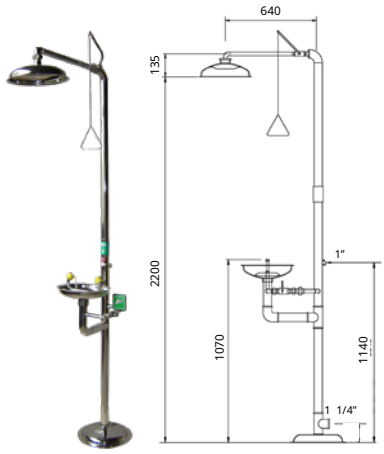

▲ DLV52

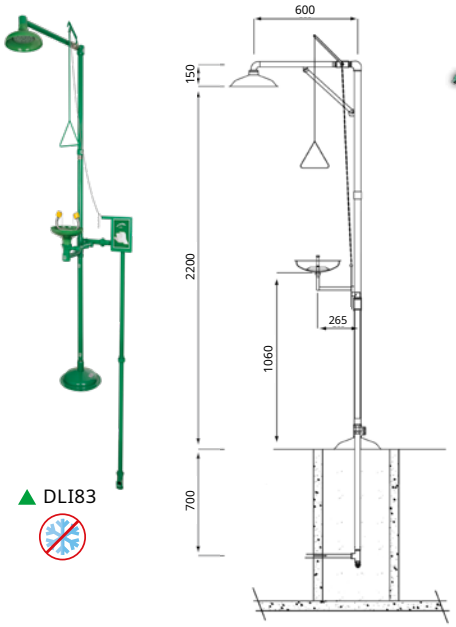

▲ DLI83

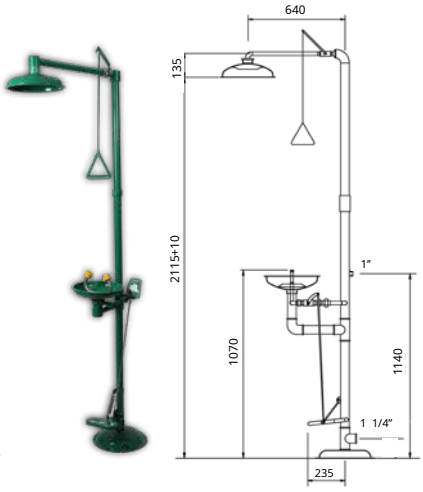

▲ DLP63

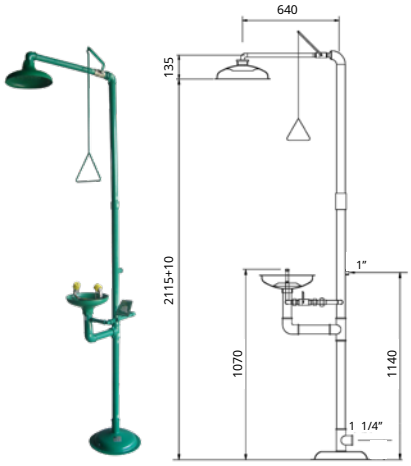

▲ DLV53

Réf.	Usage	Com-mande	Fixation	Vasque	Pomme	Tuyauterie	Alimen-tation	Éva-cuation	Débit (L/mn)		Poids (kg)	EN 15154-1	EN 15154-2	NFX 15-221
									Laveur d'yeux	Douche				
DLV43	Intérieur	Manuelle	Murale	ABS vert RAL 6029	ABS vert RAL 6029	Acier galvani-sé + peinture époxy verte RAL 6029	F1"	F 1 ¼"	11,5	75	19	oui	oui	oui
DLV52	Intérieur	Manuelle	Au sol	Inox	Inox	Inox	F1"	F 1 ¼"	11,5	75	19	oui	oui	oui
DLV53	Intérieur	Manuelle	Au sol	ABS vert RAL 6029	ABS vert RAL 6029	Acier galvani-sé + peinture époxy verte RAL 6029	F1"	F 1 ¼"	11.5	75	19	oui	oui	oui
DLP62	Intérieur	Manuelle et au pied	Au sol	Inox	Inox	Inox	F1"	F 1 ¼"	11.5	75	22	oui	oui	oui
DLP63	Intérieur	Manuelle et au pied	Au sol	ABS vert RAL 6029	ABS vert RAL 6029	Acier galvani-sé + peinture époxy verte RAL 6029	F1"	F 1 ¼"	11.5	75	23	oui	oui	oui
DLI83	Extérieur	Manuelle	Au sol	-	ABS vert RAL 6029	Acier galvani-sé + peinture époxy verte RAL 6029	F1"	F 1 ¼"	11.5	75	36	oui	oui	oui

© TRIONYX se réserve le droit de modifier les caractéristiques techniques sans préavis. Édition Juillet 2021

EN 15154-2

LAVEURS D'YEUX DE SÉCURITÉ MURAUX

▲ LV14

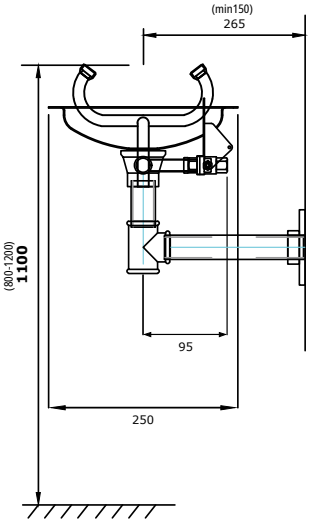

▲ LV13

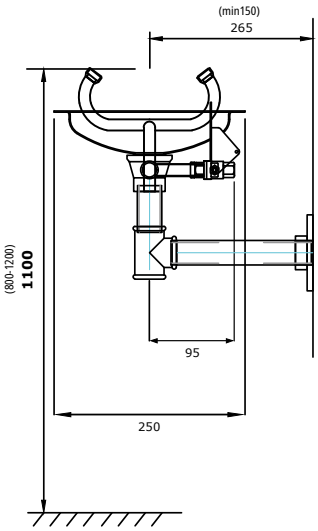

▲ LV12

Réf.	Usage	Commande	Fixation	Vasque	Tuyauterie	Alim.	Évac	Débit (L/mn) Laveur d'yeux	Poids (kg)	EN 15154-2
LV14	Intérieur	Manuelle	Murale	Inox + peinture époxy verte RAL 6032	Acier galvanisé + peinture époxy grise RAL 7040	M 1/2"	F 1 ¼"	15	3,2	oui
LV13	Intérieur	Manuelle	Murale	ABS vert RAL 6029	Acier galvanisé + peinture époxy verte RAL 6029	F 1/2"	F 1 ¼"	11,5	5,1	oui
LV12	Intérieur	Manuelle	Murale	Inox	Inox	F 1/2"	F 1 ¼"	11,5	5,8	oui

© TRIONYX se réserve le droit de modifier les caractéristiques techniques sans préavis. Édition Juillet 2021

EN 15154-2

LAVEURS D'YEUX DE SÉCURITÉ SUR PIED

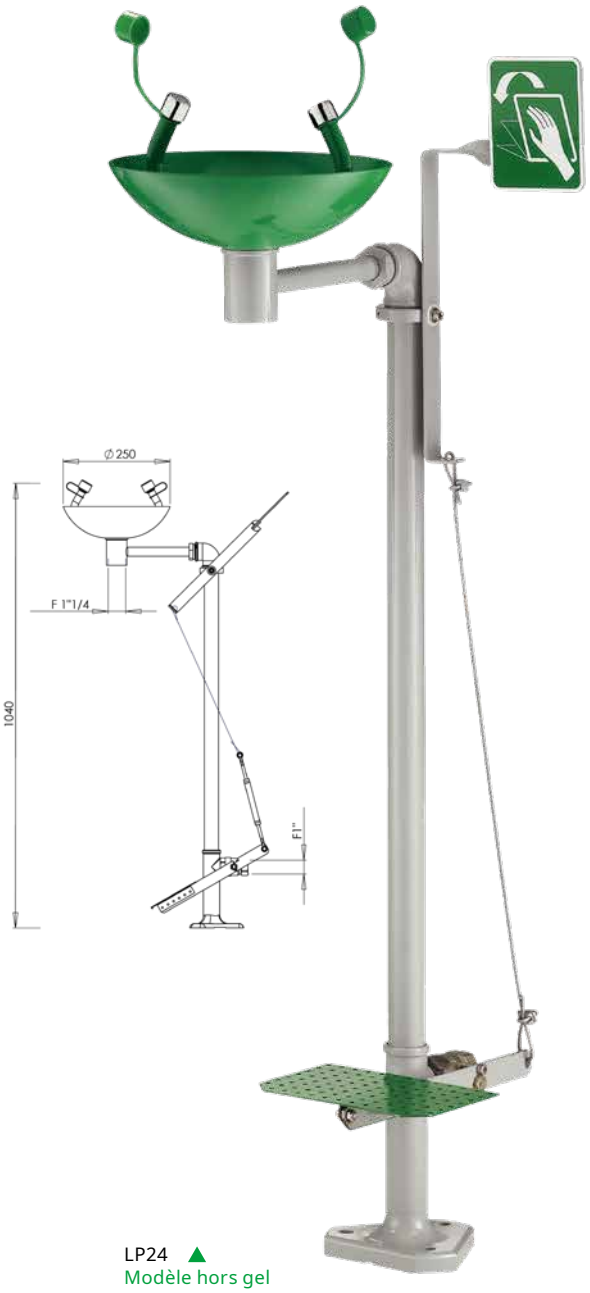

LP24 ▲
Modèle hors gel

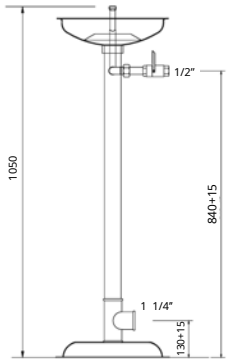

▲ LV22

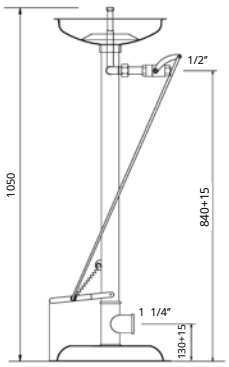

▲ LP22

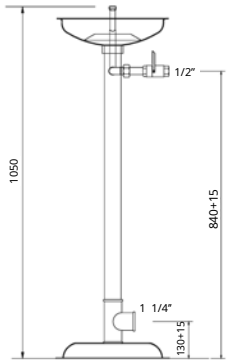

▲ LV23

Réf.	Usage	Commande	Fixation	Vasque	Tuyauterie	Alimentation	Évacuation	Débit (L/mn) Laveur d'yeux	Poids (kg)	EN 15154-2
LP24	Intérieur et extérieur[1]	Manuelle ou au pied	Au sol	Inox + peinture époxy verte RAL 6032	Acier galvanisé + peinture époxy grise RAL 7040	F 1"	F 1 ¼"	15	8	oui
LV22	Intérieur	Manuelle	Au sol	Inox	Inox	F 1/2"	F 1 ¼"	11,5	10	oui
LP22	Intérieur	Au pied	Au sol	Inox	Inox	F 1/2"	F 1 ¼"	11,5	11	oui
LV23	Intérieur	Manuelle	Au sol	ABS vert RAL 6029	Acier galvanisé + peinture époxy verte RAL 6029	F 1/2"	F 1 ¼"	11,5	10	oui

[1]Kit câble chauffant recommandé

© TRIONYX se réserve le droit de modifier les caractéristiques techniques sans préavis. Édition Juillet 2021

EN 15154-1 NFX 15-221

DOUCHES DE SÉCURITÉ MURALES ET SUR PIED

▲ DS24

▲ DS32

▲ DS33

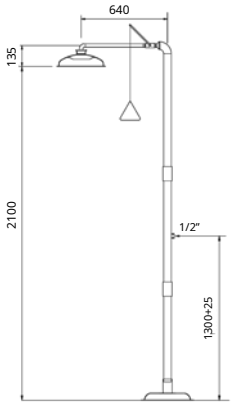

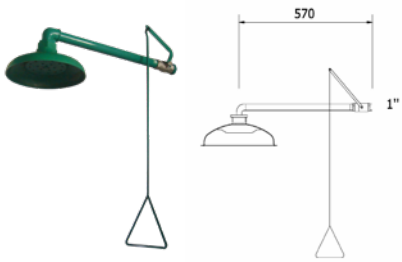

▲ DS23

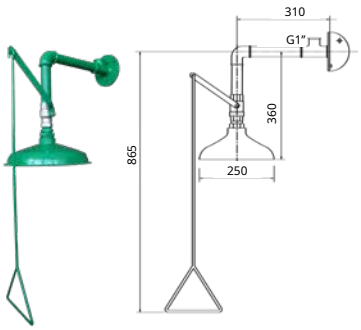

▲ DS13

Réf.	Usage	Commande	Fixation	Pomme	Tuyauterie	Alimentation	Débit (L/mn)		Poids (kg)	EN 15154-1	NFX15-221
							Laveur d'yeux	Douche			
DS13	Intérieur	Manuelle	Murale	ABS vert RAL 6029	Acier galvanisé + peinture époxy verte RAL 6029	F1"	75		5	oui	oui
DS24	Intérieur	Manuelle	Murale	ABS vert RAL 6032	Acier galvanisé + peinture époxy grise RAL 7040	F1"	90		4	oui	oui
DS23	Intérieur	Manuelle	Murale	ABS vert RAL 6029	Acier galvanisé + peinture époxy verte RAL 6029	F1"	75		4,4	oui	oui
DS32	Intérieur	Manuelle	Au sol	Inox	Inox	F1"	75		15	oui	oui
DS33	Intérieur	Manuelle	Au sol	ABS vert RAL 6029	Acier galvanisé + peinture époxy verte RAL 6029	F1"	75		14	oui	oui

© TRIONYX se réserve le droit de modifier les caractéristiques techniques sans préavis. Édition Juillet 2021

EN 15154-2

FABRICATION FRANÇAISE

DOUCHETTES OCULAIRES

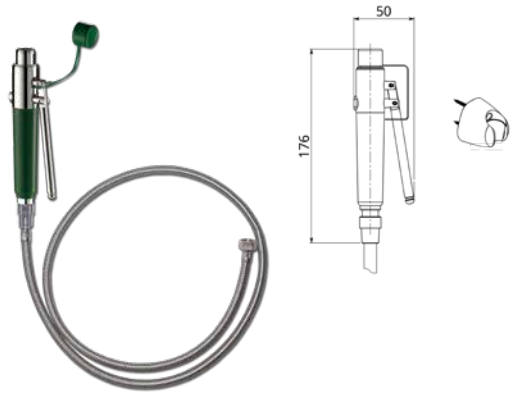

▲ DS04

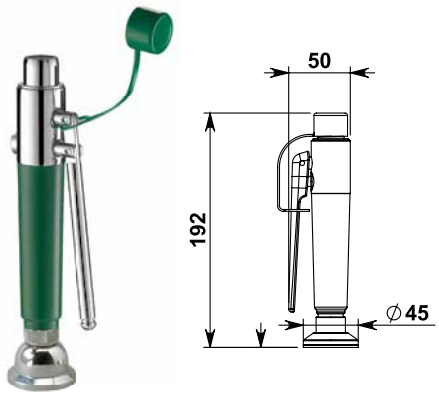

▲ DS54

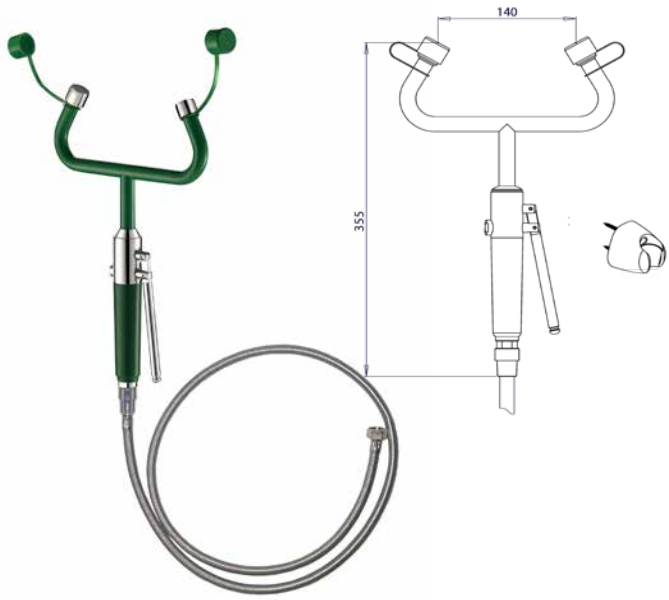

▲ LV04

▲ LV54

Réf.	Usage	Commande	Fixation	Flexible (m)	Alimentation	Débit (L/mn) Laveur d'yeux	Poids (kg)	EN 15154-2
DS04	Intérieur	Manuelle	Murale (fixation fournie)	1,5	M1/2"	16	1	oui
DS54	Intérieur	Manuelle	Sur table	1,5	M1/2"	16	1	oui
LV04	Intérieur	Manuelle	Murale (fixation fournie)	1,5	M1/2"	15	1,5	oui
LV54	Intérieur	Manuelle	Sur table	1,5	M1/2"	15	1	oui

© TRIONYX se réserve le droit de modifier les caractéristiques techniques sans préavis. Édition Juillet 2021

PIÈCES DÉTACHÉES DOUCHES ET LAVEUR D'YEUX

	Aérateur	Aérateur	Caches aérateur, jeu de 2	Caches aérateur, jeu de 2	Double jet rince-yeux	Double jet rince-yeux	Pédale d'activation	Pédale d'activation Inox	Plaque d'ouverture de vanne	Plaque d'ouverture de vanne	Plaque d'ouverture de vanne INOX	Pomme de douche ABS	Pomme de douche ABS	Pomme de douche INOX	Tringle pour levier d'activation	Tringle pour levier d'activation INOX	Levier d'activation	Vanne 1/4 de tour F/F G1"	Vanne ¼ tour	Vanne ¼ tour INOX	Vanne ¼ de tour M/F G½"	Vanne ¼ tour	Vanne ¼ tour INOX	Vanne à ressort	Vasque laveur d'yeux en acier inox + peinture époxy	Vasque laveur d'yeux ABS	Vasque laveur d'yeux Inox	Plaque signalétique douche	Plaque signalétique laveur yeux
	L137IS	L435AG75	91AA75	G316IS	RO9000	T555AH75IS	PLV60IS	PLV60ISAI	J853	J853IS	J853ISAI	9000	9003IS	9003ISAI	T843IS	T843ISAI	LEV9200IS	2634FF	P066IS	P066ISAI	P849	P849IS	P849ISAI	P992IS	U452AJ75	U452AJ75IS	U452AJ75ISAI	V668	V669
DLI63	X			X		X	X			X			X						X					X		X		X	X
DLI73	X			X									X															X	X
DLI83	X			X									X						X									X	X
DLP62	X			X		X		X						X		X				X			X				X	X	X
DLP63	X			X		X	X						X		X	X			X			X				X		X	X
DLP64		X	X		X							X						X							X			X	X
DLV43	X			X		X				X			X		X		X		X			X				X		X	X
DLV52	X			X		X					X			X		X				X			X				X	X	X
DLV53	X			X		X				X			X		X	X	X		X			X				X		X	X
DS04		X																										X	
DS13													X						X									X	
DS23													X				X		X									X	
DS24												X						X										X	
DS32														X		X				X								X	
DS33													X		X	X			X									X	
DS54		X																										X	
LP22	X			X		X		X															X				X		X
LP24		X	X		X													X							X				X
LV04		X	X		X																								X
LV12	X			X		X					X												X				X		X
LV13	X			X		X				X												X				X			X
LV14		X	X		X				X												X				X				X
LV22	X			X		X					X												X				X		X
LV23	X			X		X				X												X				X			X
LV54		X	X		X																								X

© TRIONYX se réserve le droit de modifier les caractéristiques techniques sans préavis. Édition Juillet 2021

DOUCHES PORTATIVES AUTONOMES

▲ DPA9 ▲ DPA6

DPA6/DPA9 – DOUCHES PORTATIVES AUTONOMES

- Peinture époxy verte. Capacité 6 ou 9 litres
- Douchette de pulvérisation en polyamide et fibre de verre
- Livrées avec une cartouche de gaz CO2 déjà montée
- Attention : Livrées vides, à remplir d'eau minérale uniquement; Ne pas utiliser en contact direct avec les yeux.

Référence	Désignation	Poids (kg)	Informations
DPA6	Douche portative autonome - 6L (H460 x Ø180 mm)	4	Livrée vide - Fournie avec 1 cartouche de 40g de CO_2
DPA9	Douche portative autonome - 9L (H605 x Ø180 mm)	5	Livrée vide - Fournie avec 1 cartouche de 60g de CO_2
CDPA6	Cartouche de CO_2 de rechange de 40g	0,2	convient à DPA6
CDPA9	Cartouche de CO_2 de rechange de 60g	0,3	convient à DPA9

COFFRET MURAL EN POLYÉTHYLÈNE VERT ET KIT D'INSPECTION POUR DOUCHES DE SÉCURITÉ

▲ C09

▲ KDS

KDS

- Permet le contrôle des douches de sécurité.
- Bâche en forme de cône permettant de tester les douches de sécurité sans être mouillé.
- Anneau résistant à la corrosion.
- Facile à utiliser grâce à sa poignée téléscopique verrouillable.

C06/C09

- PEMD entièrement recyclable, résistant à la plupart des produits chimiques et aux UV Joint caoutchouc de qualité automobile
- Hublots polycarbonate moulés dans la masse bloquant les UV.
- Montage de porte à droite ou à gauche. Le montage de la porte est réversible sur les 2 modèles.
- Goupille de sécurité et grenouillère plastique avec chaque coffret.
- Couleur vert « premier secours ».
- Les coffres sont étanches grâce à un joint en caoutchouc et desfenêtres en polycarbonate.
- Solution sécurisante pour le stockage de vos douches autonomes portables.

Référence	Désignation	Dim. Extérieures H x L x P (mm)	Dim. Intérieures H x L x P (mm)	Poids (kg)
C06	Coffret pour douche autonome portable 6 litres (DPA6)	700 x 300 x 255	625 x 260 x 195	4
C09	Coffret pour douche autonome portable 9 litres (DPA9)	830 x 310 x 265	750 x 270 x 220	5,5
KDS	Kit d'inspection pour douche raccordée de sécurité	2000 x Ø250	-	1

© TRIONYX se réserve le droit de modifier les caractéristiques techniques sans préavis. Édition Juillet 2021

LAVEURS D'YEUX AUTONOMES

▲ S1F

▲ FR1PH

▲ FR500

▲ SM1F

▲ FR2000

▲ FR200PH

▲ SM2F

▲ SF2F

DOUCHES ET STATIONS MURALES

Référence	Désignation	Poids (kg)	Fourni avec : flacon de solution (ml)			
			saline (vert) - rinçage des yeux contaminés par un corps étranger (poussière)		pH neutral (bleu) neutralisation des acides et des bases.	
			200	500	200	1000
SM1F	Station murale 1 flacon pour les yeux	0,9	-	1	-	-
SM2F	Station murale 2 flacons pour les yeux	1,7	-	2	-	-
SF2F	Station murale fermée 2 flacons pour les yeux	1,8	-	2	-	-
S1F	Sacoche 1 flacon pour les yeux	0,5	1	-	-	-
SP1F	Station murale 1 flacon pour les yeux	1,4	-	-	-	1
SP2F	Station murale 2 flacons pour les yeux et le corps	1,2	-	1	1	-

CONSOMMABLES

Référence	Désignation	Poids (kg)	Convient pour
FR200	Flacon de 200 ml de solution saline	0,4	S1F
FR500	Flacon de 500 ml de solution saline (jeu de 2)	1,2	SM1F - SM2F - SF2F - SP2F - KLY
FR1PH	Flacon de 1000 ml de solution pH neutral	1,1	SP1F
FR200PH	Flacon de 200 ml de solution pH neutral	0,3	SP2F

© TRIONYX se réserve le droit de modifier les caractéristiques techniques sans préavis. Édition Juillet 2021

FABRICATION FRANÇAISE

ARMOIRES À PHARMACIE

ARMOIRES HAUTES À PHARMACIE

▲ AS5

▲ AS5DD

Coffret pour produits toxiques

CARACTÉRISTIQUES TECHNIQUES

- Construction en acier 10/10ème.
- Peinture époxy blanche RAL 9010.
- Signalisation par symbole normalisé “premiers secours”.
- Étagères réglables en hauteur sur crémaillères.
- Porte(s) battante(s) à fermeture à clef.
- Coffret à produits toxiques de série :
  - Dimensions : H 370 x L 600 x P 450 mm.
- Renforce la protection de vos produits à risque.
- Coffret faisant office d’étagère avec gradin.
- Signalisation par symbole normalisé “toxiques”.
- Porte battante à fermeture à clef.
- Serrure et clefs différentes de l’armoire principale.

OPTION

Étagère supplémentaire.

ARMOIRES MURALES À PHARMACIE

CARACTÉRISTIQUES TECHNIQUES

- Construction en acier 10/10ème.
- Peinture époxy blanche RAL 9010.
- Signalisation par symbole normalisé “premiers secours”.
- Étagères réglables en hauteur sur crémaillères.
- Porte battante à fermeture à clef.

▲ MF25

▲ MF15

Référence	Désignation	Dim. Extérieures H x L x P (mm)	Dim. Intérieures H x L x P (mm)	Nombre d’étagères	Poids (kg)
MF15	Armoire murale à pharmacie (petit modèle)	380 x 470 x 205	370 x 460 x 170	2	10
MF25	Armoire murale à pharmacie (grand modèle)	580 x 470 x 205	570 x 460 x 170	4	15
AS5	Armoire haute à pharmacie à une porte	1825 x 560 x 545	1795 x 555 x 480	3x EE1 + coffret	80
AS5DD	Armoire haute à pharmacie à deux portes	1825 x 1100 x 545	1795 x 1095 x 480	3x ESASDD + 1x EE1 + coffret	155
EE1	Étagère supplémentaire pour AS5	22 x 550 x 465	-	-	3
ESASDD	Étagère supplémentaire pour AS5DD	20 x 1090 x 465	-	-	6

© TRIONYX se réserve le droit de modifier les caractéristiques techniques sans préavis. Édition Juillet 2021